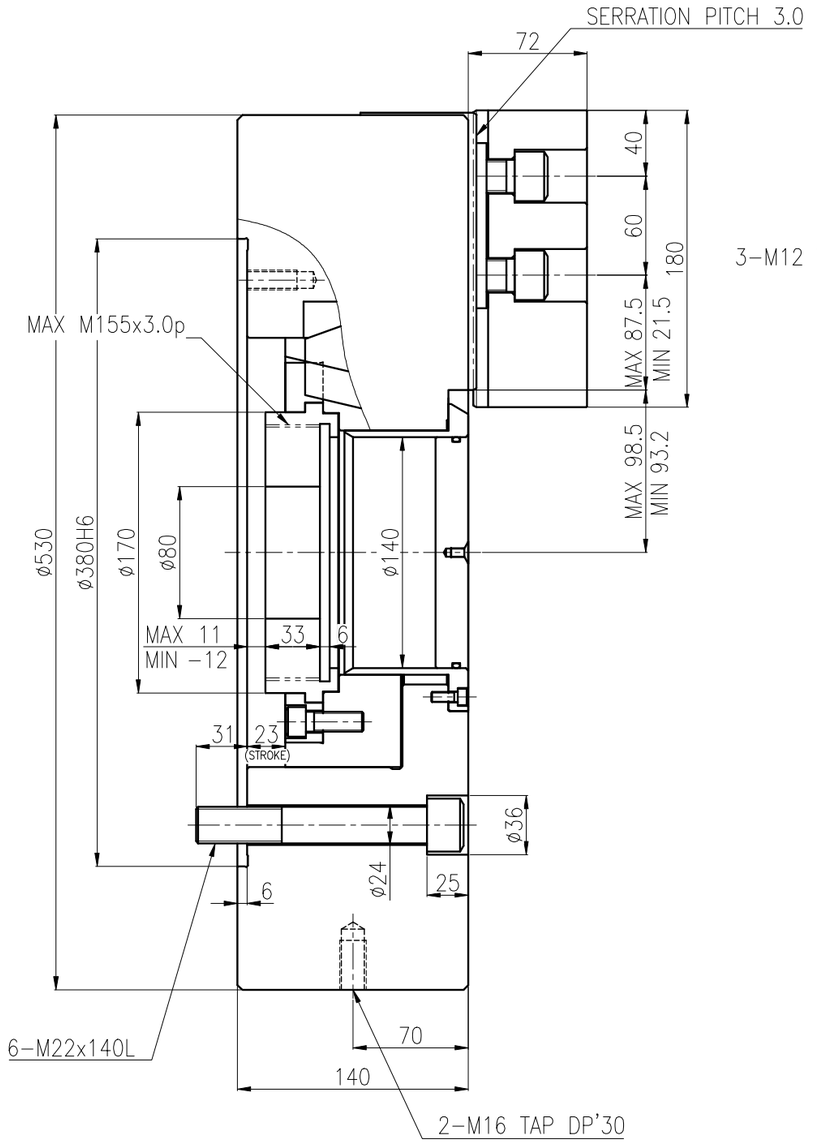

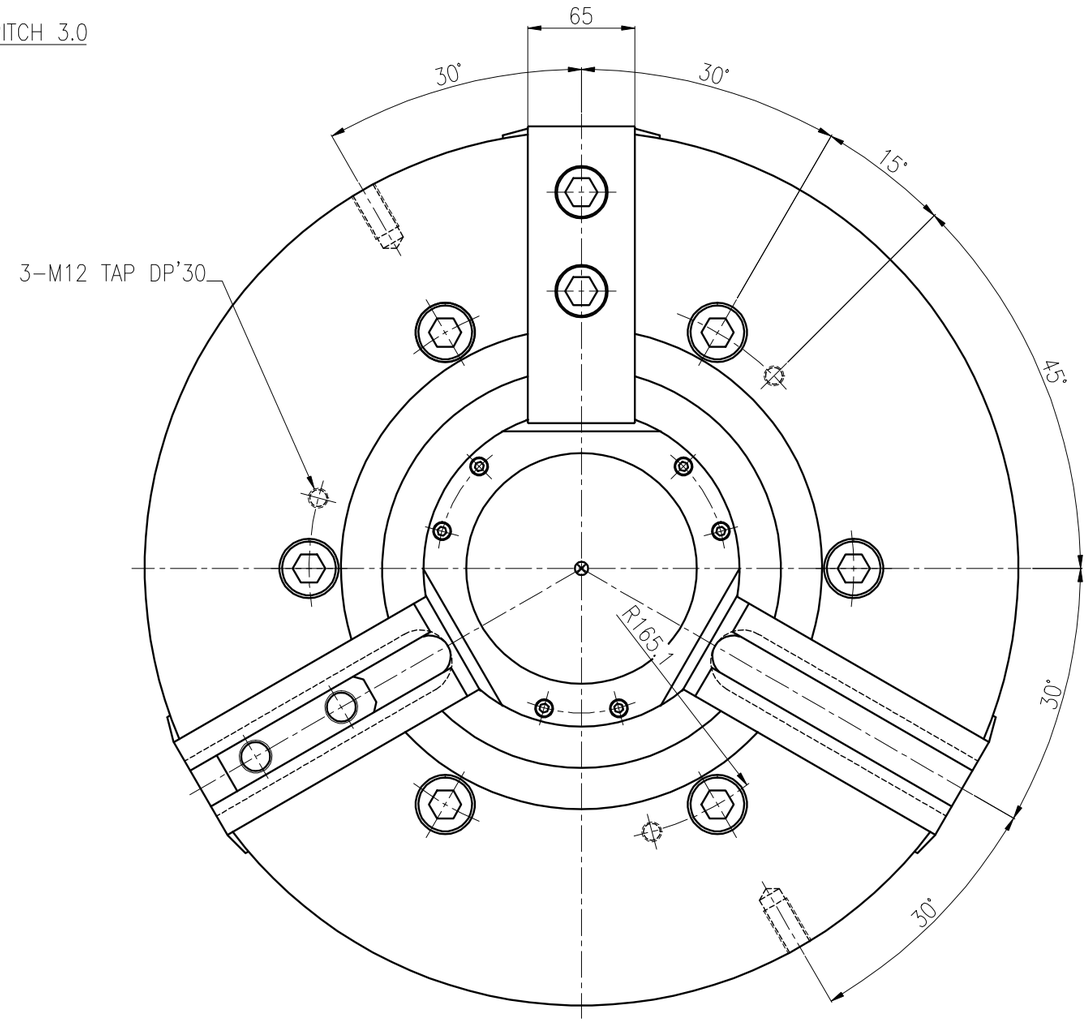

SPECIFICATION	
PLUNGER STOKE	23 mm
JAW STOKE (직경)	10.6 mm
PLUNGER 허용추력	9,117 kgf
최대 파악력	23,861 kgf
최고 회전수	1,700 r.p.m.
WEIGHT (SOFT JAW 포함)	235 kgf
$G{\cdot}D^2$ (SOFT JAW 포함)	35.8 $kgf{\cdot}m^2$
최고회전중 파악력	9,789 kgf
적용 CYLINDER	SH-25011
최대설정유압력	30.6 kg/cm^2

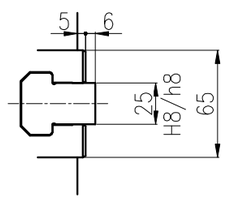

순 번	-	규 격	-	부품명	외형도
분 류	고속 중공 유압척			납품처	
도 번	HCH-21-WEB			사용처	
투 상 3각법				날 짜	
척 도 1 : 1	승 인	검 도	설 계	혁신삼철리 SAMCHULLY	