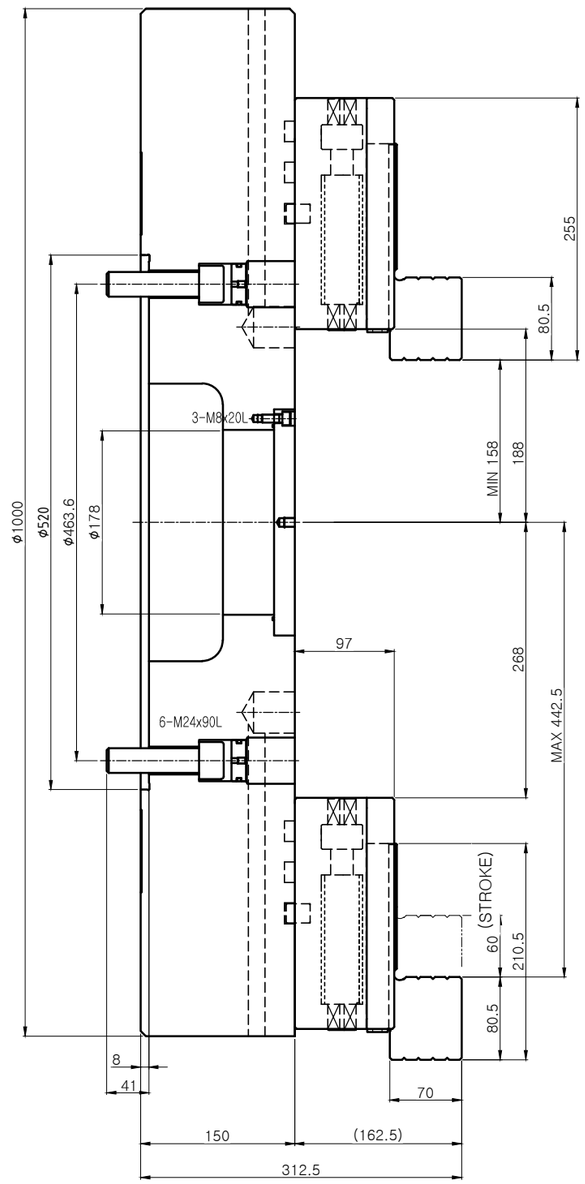

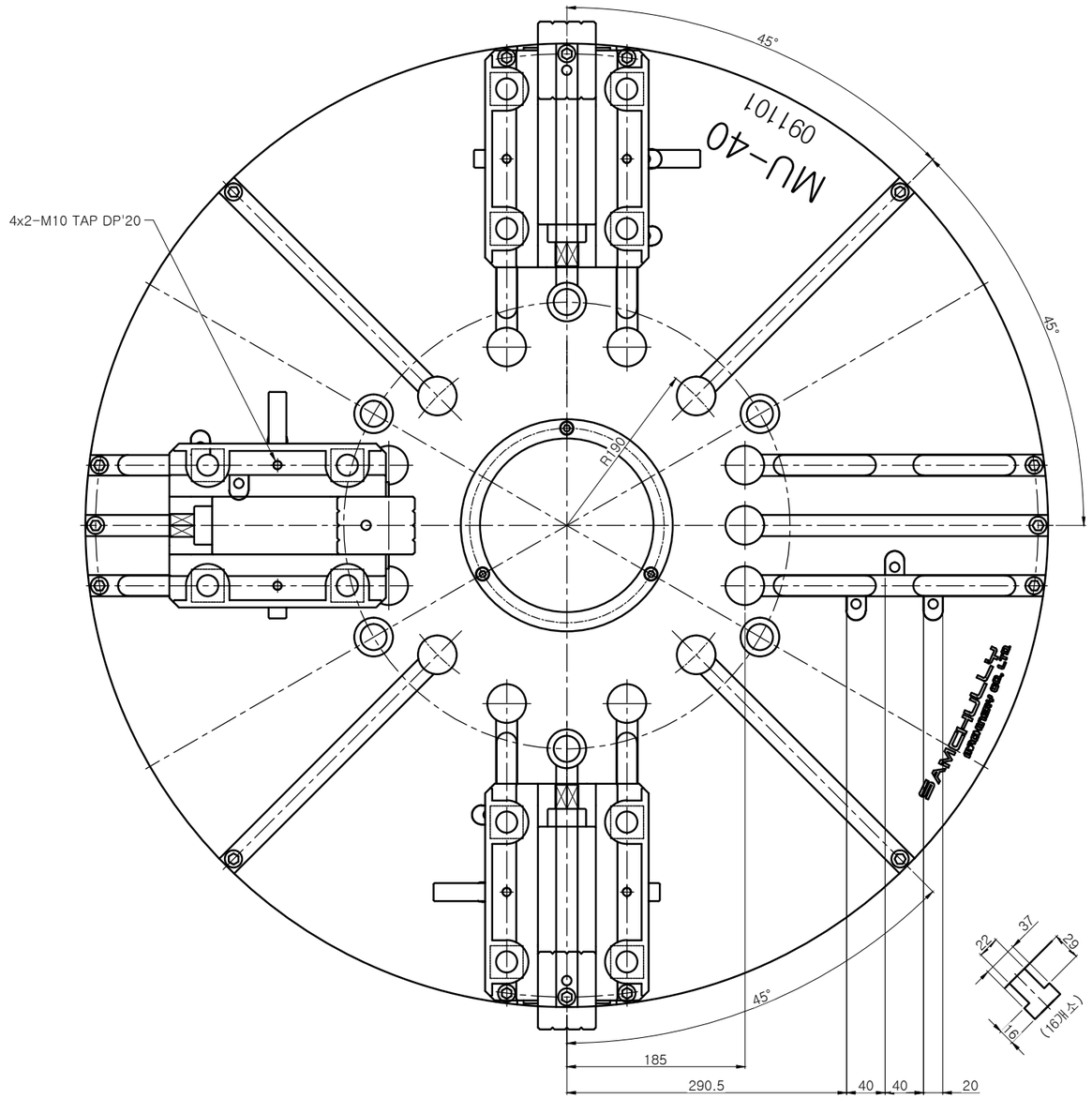

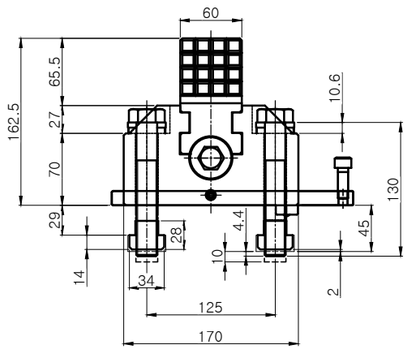

*2단 메뉴얼척죠
MJ60-125 적용

NOTE
1. 기준경 ϕ520용
MU-40"
/ 체결볼트 PCD ϕ463.6

SPECIFICATION		
BOX JAW STROKE		60 mm
Max Speed		500 r.p.m.
Weight		800 kg
Gripping range	Max	ϕ885 mm
	Min	ϕ316 mm

순 번	부 품 명	재 질	규 격	수량	비 고
도 명	MANUAL CHUCK(MU-40)		분 류	수동2단 메뉴얼 척	
도 번	MU-40-00		부 서	기술 연구소	
투 상 3각법		이충재	날 짜	2014. 03. 17.	
척 도 1 : 1	이호범 / 승 인	- / 검 도	설 계	학교법인 SAMCHULLY	

기호	변 경 내 용	날 짜	수 정	승 인
2				
1				

변 경 사 항