A2

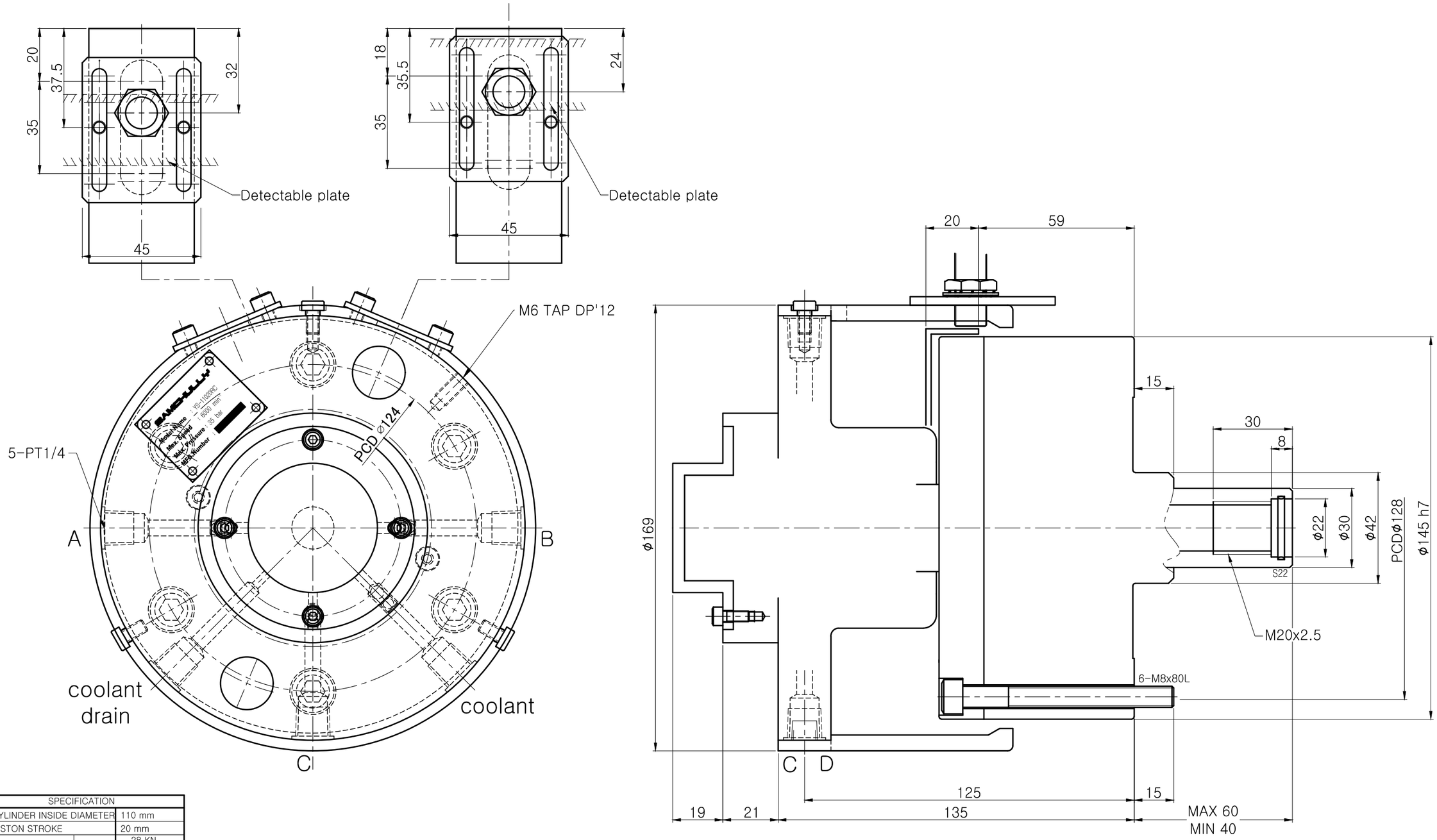

SPECIFICATION		
CYLINDER INSIDE DIAMETER		110 mm
PISTON STROKE		20 mm
PISTON THRUST 유압력 3.5MPa (35.7 kgf/㎠)	PUSH	28 KN (2855kgf)
	PULL	27 KN (2753kgf)
최고 유압력		3.5MPa (35.7 kgf/㎠)
피스톤 단면적(㎠)		PUSH: 87.6 PULL : 84
최고 회전수		6000 rpm
WEIGHT		8.5 kgf
Moment of inertia		0.016 kg·㎡
DRAIN 양 ISO VG32, 50° 3.0MPa		1.2 liter/min

순 번	00	규 격	YS-11020RC	부품명	외형도
도 명	YS-11020RC 외형도			분 류	중실초박형유압실린더
도 번	YS11020RC-WEB			부 서	
투 상 3각법				날 짜	2022. 01. 27.
척 도 1 : 1	승 인	검 도	설 계	SAMCHULLY	