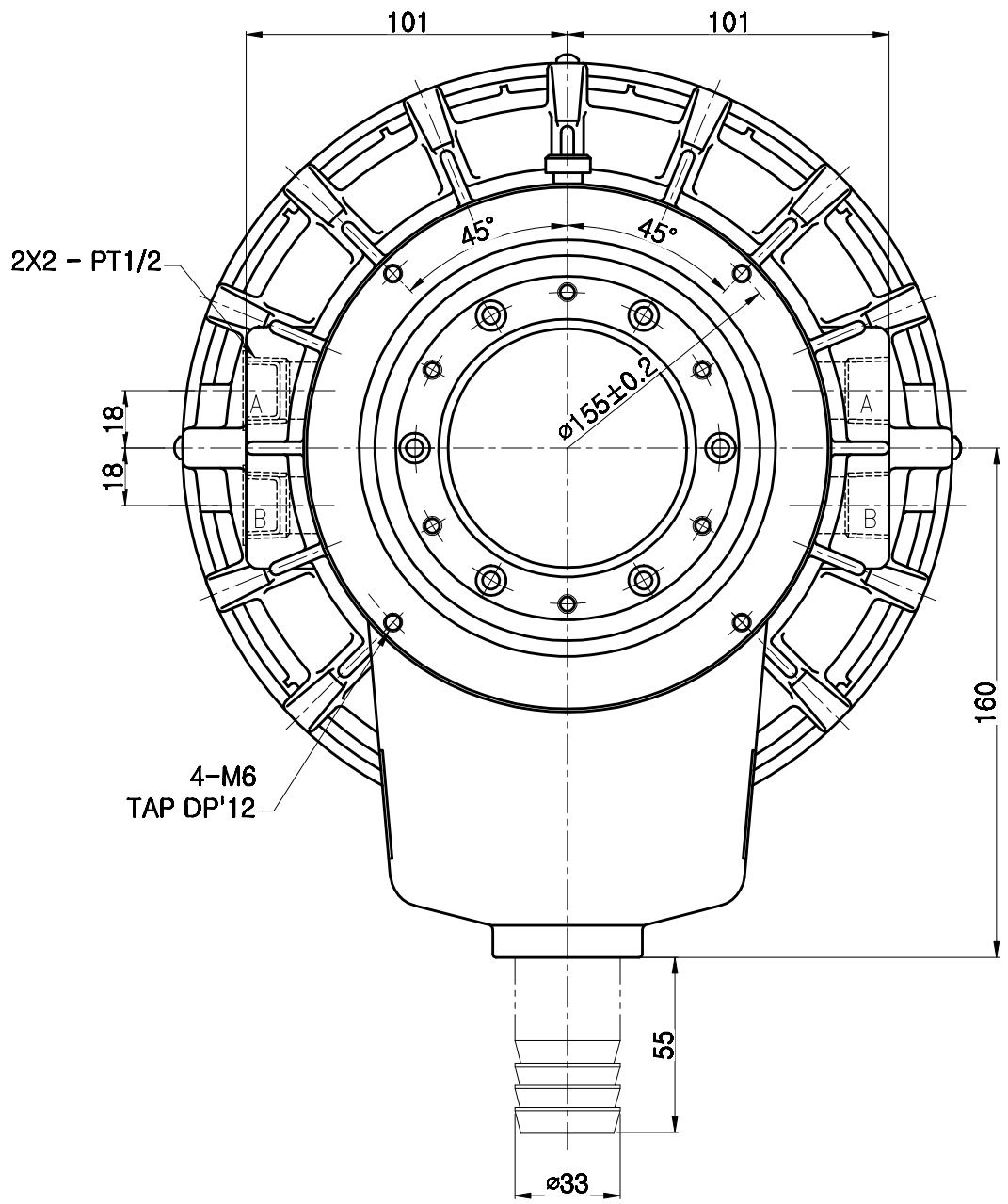

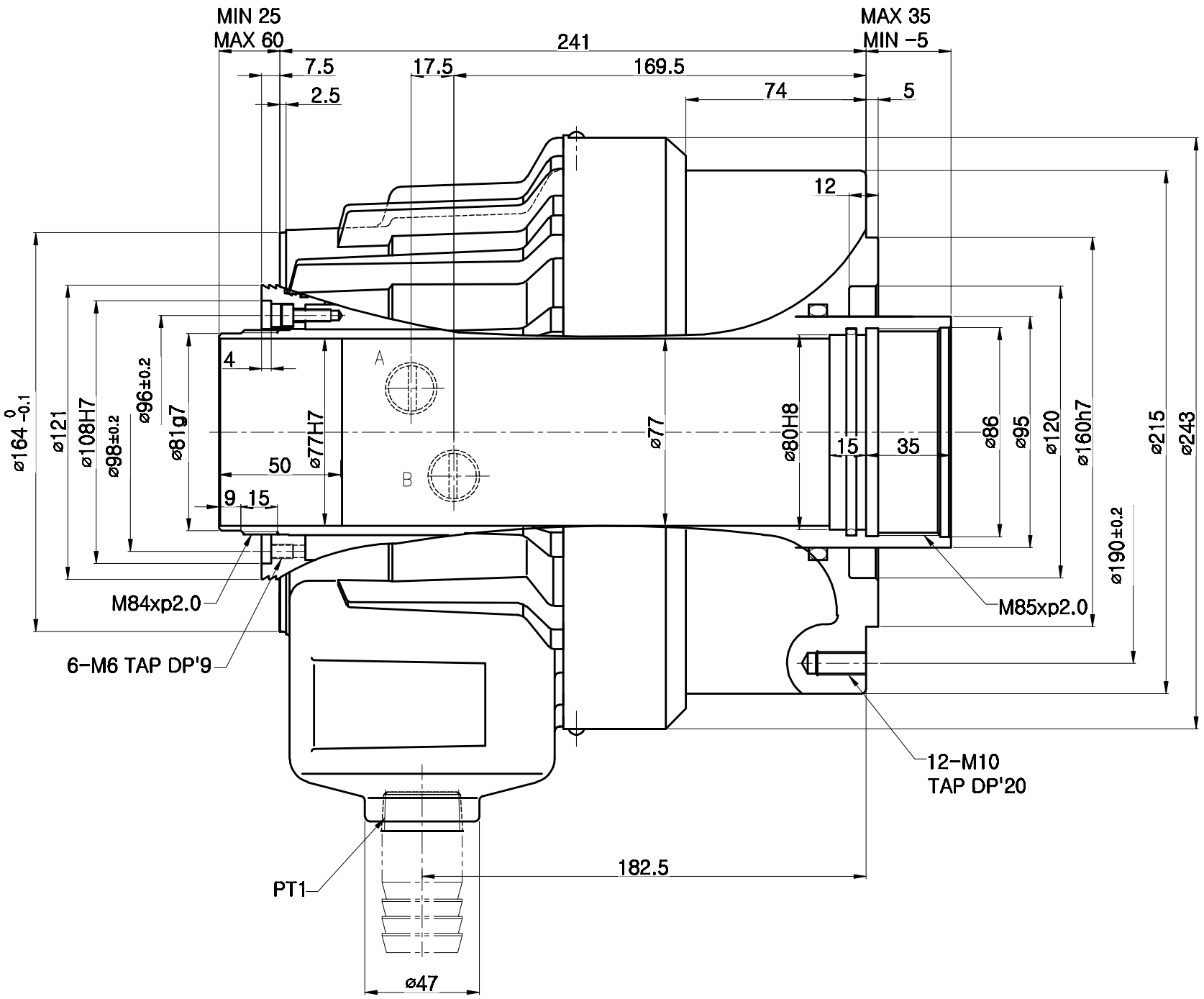

사 양			
CYLINDER INSIDE DIAMETER		100 mm	
PISTON STROKE		40 mm	
PISTON THRUST (이론적 4.0MPa (40.8 kgf/cm²))	INPUT	7540 kgf	74 KN
	OUTPUT	7000 kgf	69 KN
최고 유압력		4.0MPa (40.8 kgf/cm)	
최고 회전수		5000 rpm	
WEIGHT		26.8kgf	
GD²		0.40 kgf·m²	0.0[illegible]kgf
DRAIN양 (SD.V0.32, 50° 3.0MPa)		4.2liter/min	

손 번		규 격		부품명	
분 류	HYDRAULIC CYLINDER			납품처	
도 번	SYHL-1877-WEB			사용처	
투 상 3각법				날 짜	
척 도 1:1	승 인	검 도	설 계	SAMCHULLY	