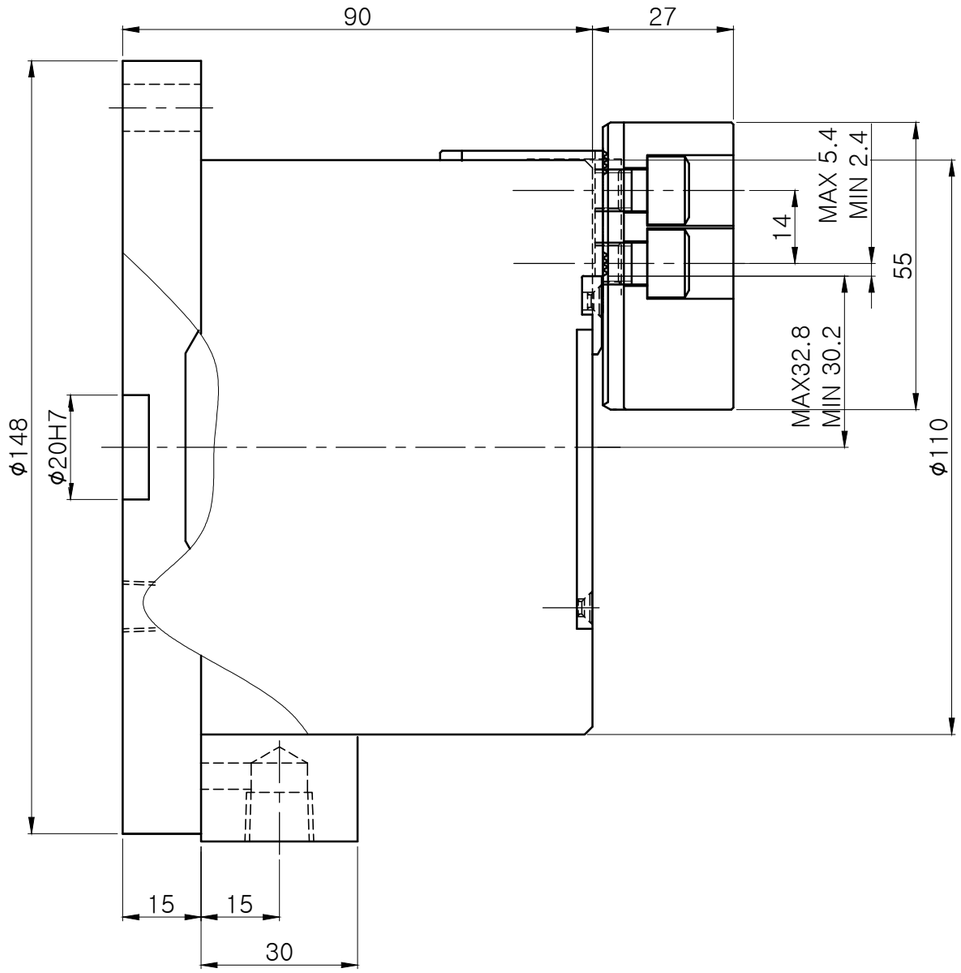

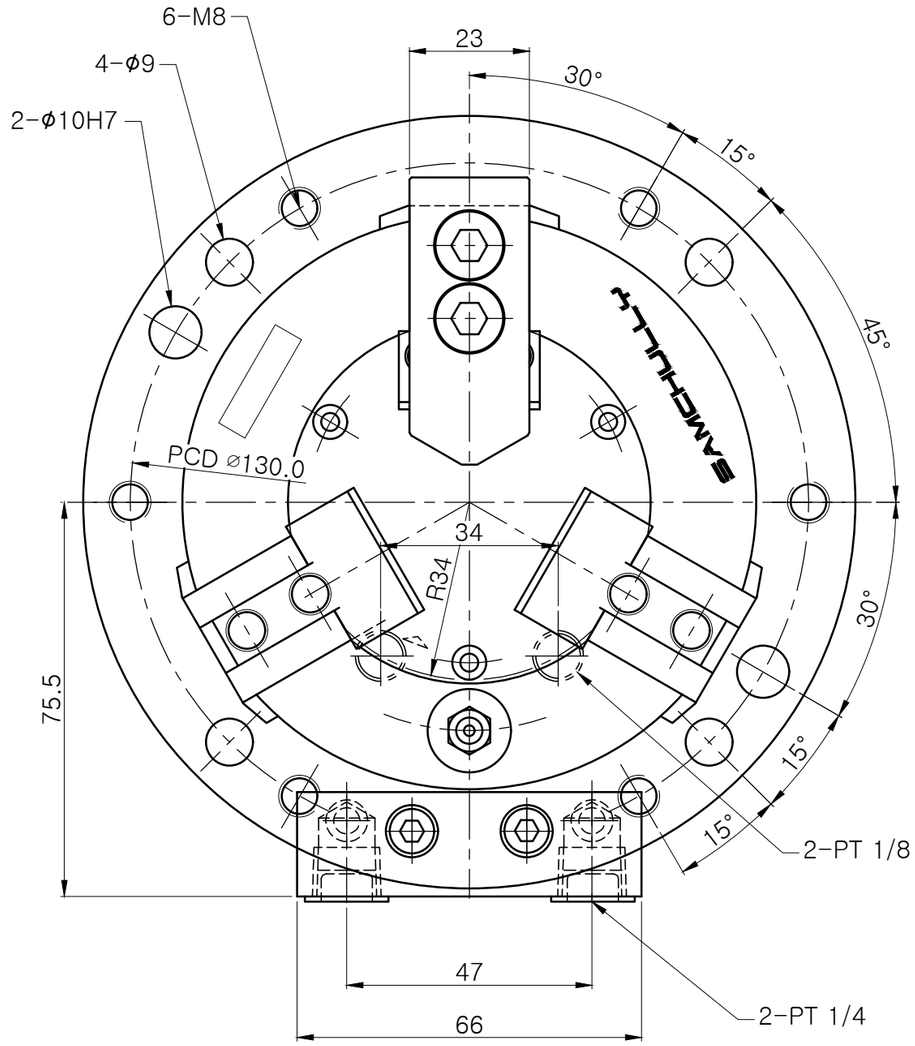

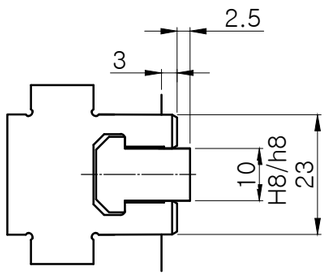

사 양 표	
구 분	사 양
PLUNGER STROKE	11.3 mm
JAW STROKE (직경)	5.2 mm
최대 파악력	7.5 KN (765㎏f)
최고 사용 공압력	0.7MPa(7㎏f/㎠)
중량(SOFT JAW 부착)	7.3 kg

순 번	00	규 격	MCA-04	부품명	–
도 명	MCA04-외형도			분 류	MACHINING CENTER AIR CHUCK
도 번	MCA04-00			부 서	–
투 상 3각법			–	날 짜	–
척 도 1 : 1	–	–		척아님삼천리 SAMCHULLY MACHINERY CO.,LTD.	
	승 인	검 도	설 계		