A0

변경사항				
기호	변경내용	보	류	수정승인
1				
2				
3				

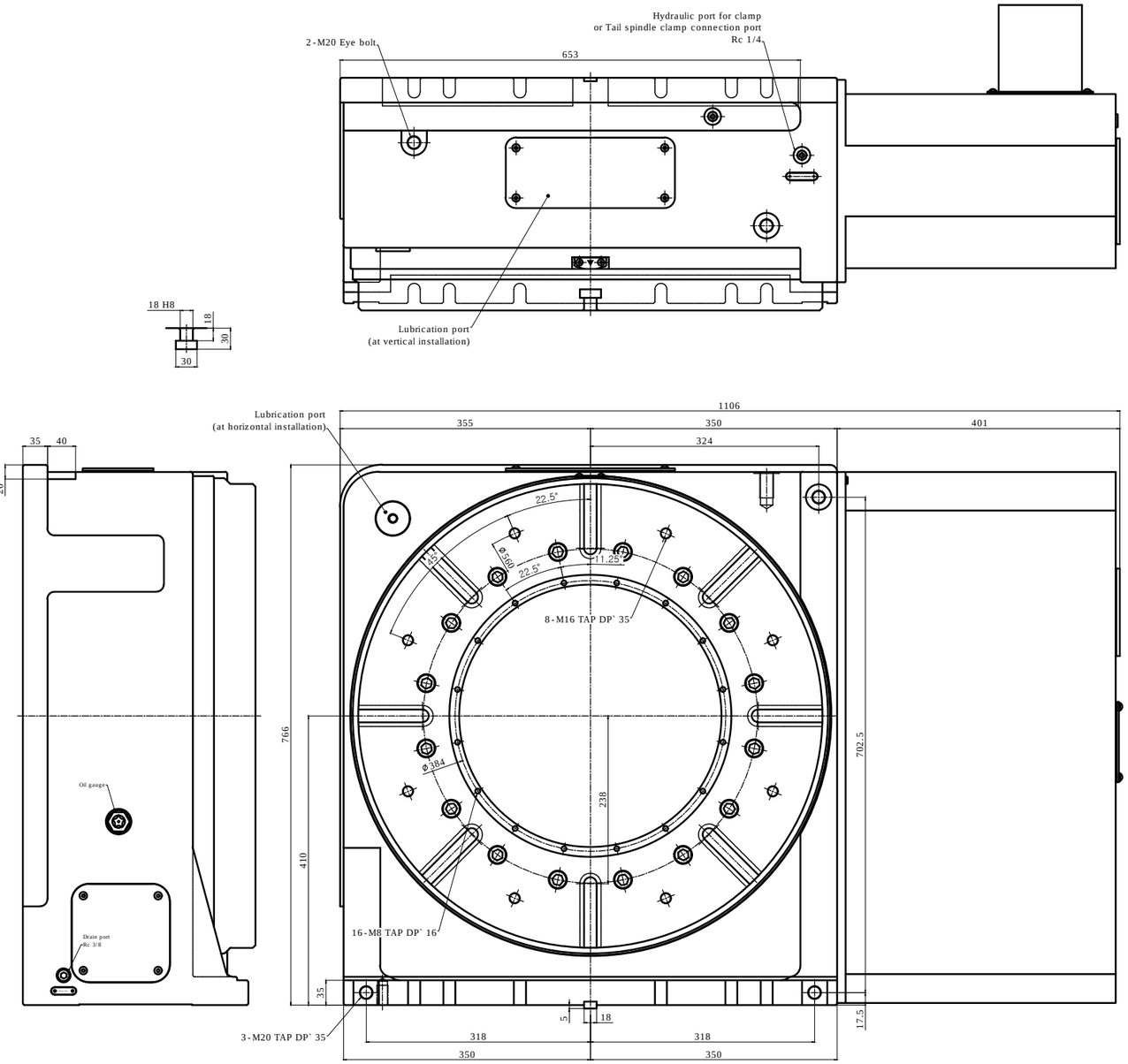

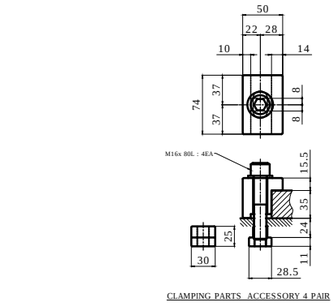

CLAMPING PARTS ACCESSORY 4 PAIR

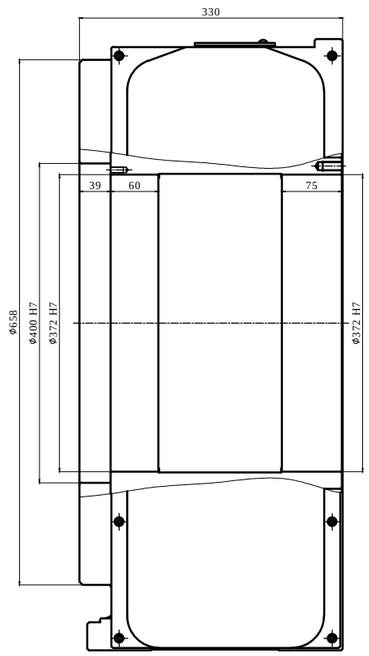

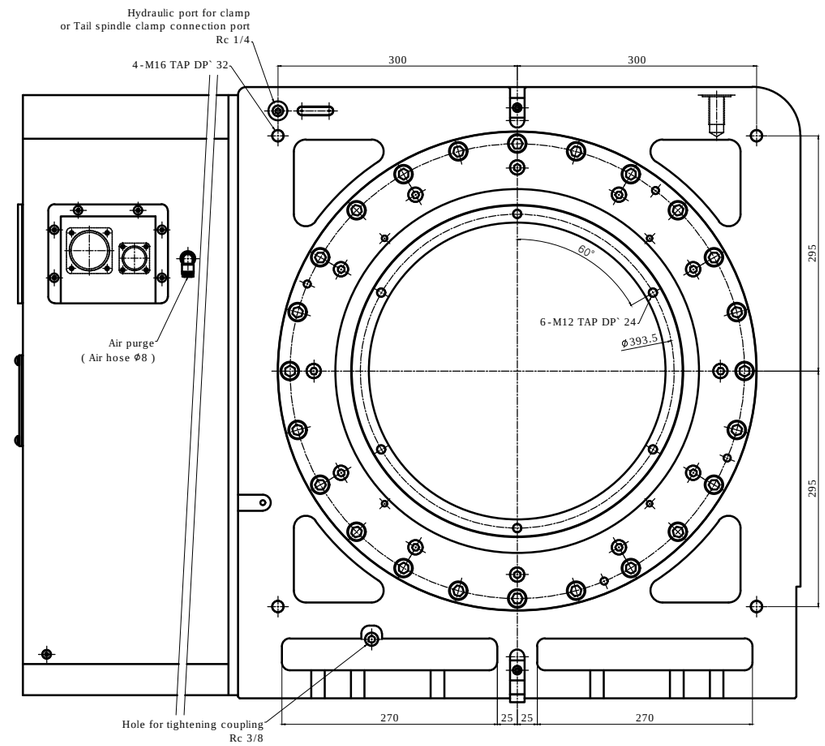

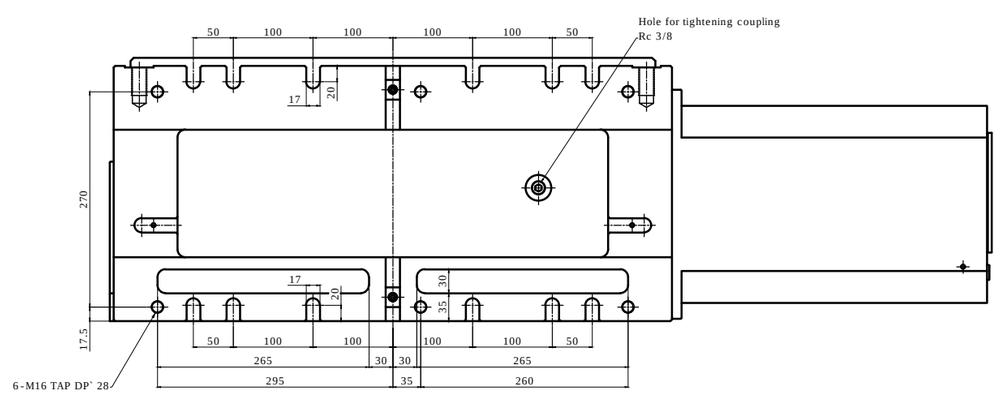

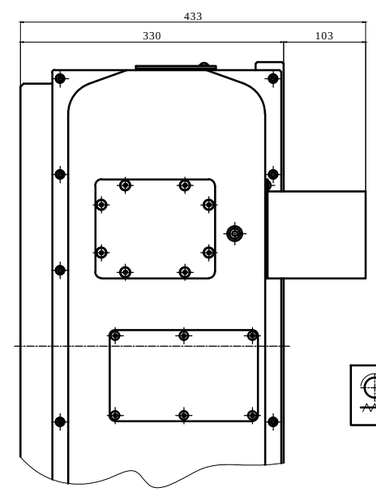

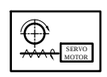

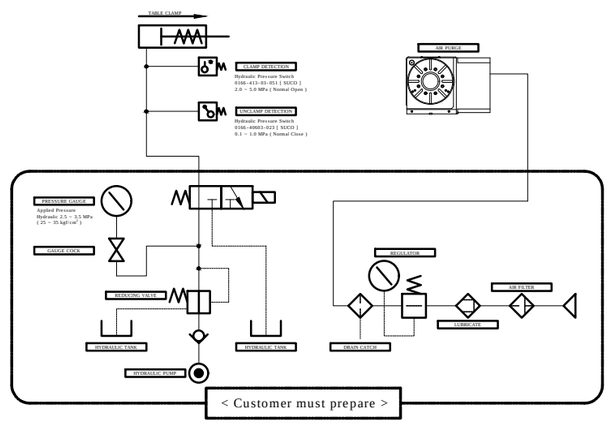

SPECIFICATION	
테이블 직경 Table Diameter	Φ658 mm
센터 높이 Center Height	410 mm
테이블 내경 Table Inner Diameter	Φ400 H7
관통경 Spindle Through Hole Diameter	Φ372 H7
클램프 방식 Clamp Method	Hydraulic 25 ~ 35 kgf/cm^2
관성 모멘트 Allowable Work Innertia	-
클램프 토크 Clamp Torque	4000 N·m
회전 속도 Max. Spindle Speed	8.33 min^{-1} [MOTOR MAX 1000 min^{-1}]
기어비 Gear Ratio	1 / 120
무게 Weight	-
기어 오일 Gear Lubrication	ISO VG #220
허용하중 ALLOWABLE MASS OF WORK	1000 kg [HOR.] 400 kg [VER.]

TITLE	Nc Rotary Table			SIZE NAME	도 면 집
DRG. NO	HRS-650F40-V1.00-00			USER	
JOB NO	-			CONTRACT	Research & Development
				DATE	2021. 05. 25
SHEET 1	Approved	Checked	Designed		SAMCHULLY